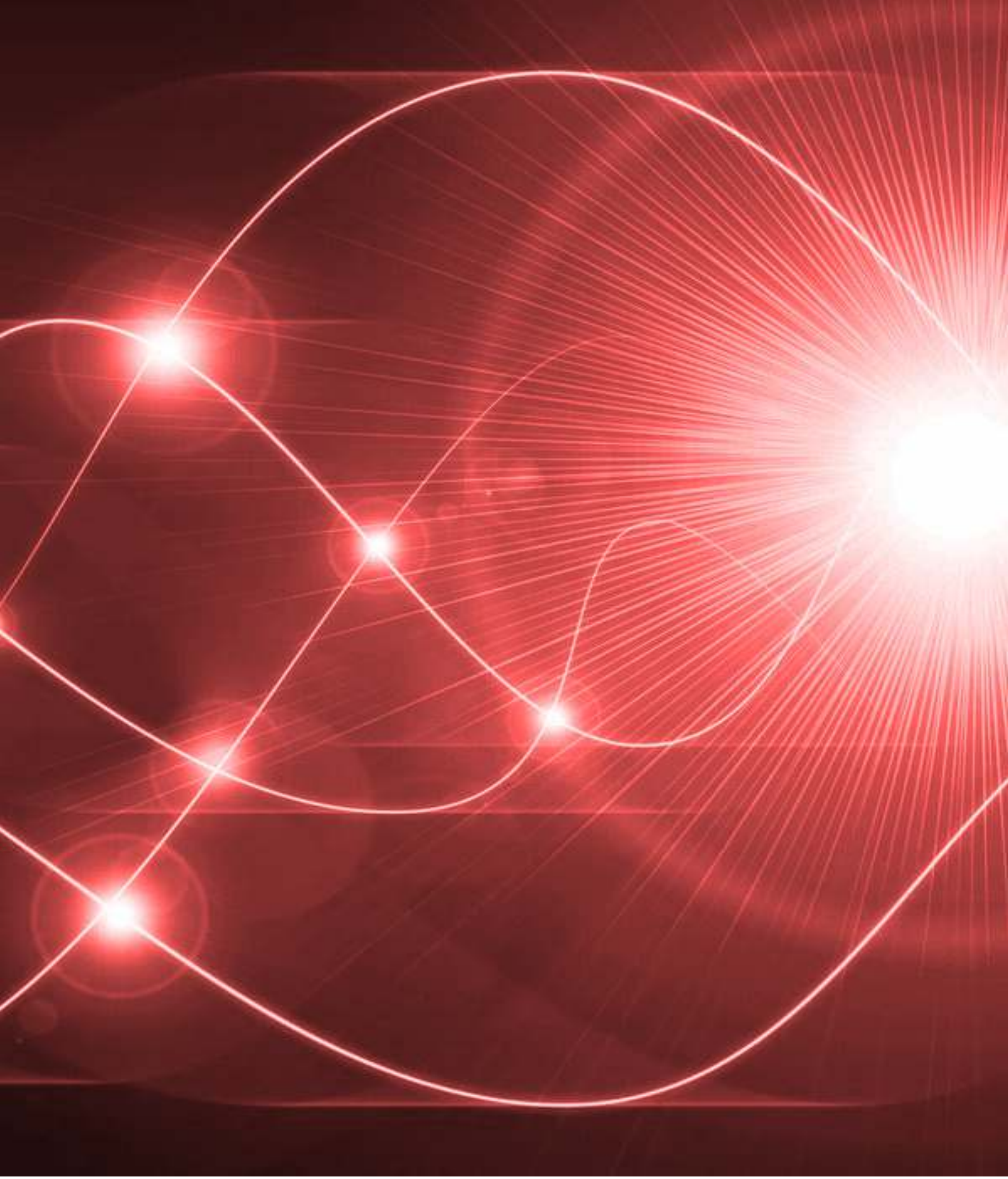

ООО «БАЗИС»

Каталог
преобразователи напряжения

2024

О КОМПАНИИ

Компания "БАЗИС" является отечественным производителем радиоэлектронной продукции с 2004 года. Основным видом деятельности компании является разработка и производство силовой аппаратуры, светодиодной светотехники общего и специального назначения.

Качество нашей продукции оценили более 250 предприятий и организаций в России и странах Таможенного Союза, в том числе такие крупные компании, как ОАО «РЖД», ПАО «Газпром», ПАО "Лукойл", ПАО «СБЕРБАНК», ПАО «Транснефть», ФДА РосАвтоДор, НП «КАМАЗ-Автоспорт», АО «НЦВ Миль и Камов», ГНЦ РФ ФГУП «НАМИ», АО Концерн «Созвездие» На основании сертификата СДС «ИНТЕРГАЗСЕРТ», предприятие является официальным поставщиком ПАО «Газпром» с 2012г. Прожекторы и светильники серии SP используются для построения систем ИТСО газопроводов Сила Сибири, Северный поток 2, Ямал, а также для построения систем охранного освещения объектов транспортной инфраструктуры.

При разработке и производстве мы уделяем большое внимание качеству своих изделий, удобству и безопасности последующей эксплуатации. Высокая надежность продукции обеспечивается не только работой инженерно-технического персонала, но и ответственным выбором поставщиков элементной базы. При производстве используются только компоненты известных брендов с безукоризненной репутацией.

Предприятие обладает современной приборной и технологической базой для постоянного контроля качества. Вся выпускаемая продукция проходит цикл приемо-сдаточных испытаний согласно Российским и международным стандартам. Измерение параметров электромагнитной совместимости, пожарной и электрической безопасности, основных характеристик изделий в различных условиях проводится на измерительном оборудовании фирм «LeCroy», «Hewlett Packard», «Yokogawa», «Iwatsu» и климатических камерах «ESPEC».

Для подтверждения заявленных параметров мы так же сотрудничаем с независимыми испытательными центрами, аккредитованными по Российским и зарубежным стандартам. В их числе лаборатории ВНИСИ им. Вавилова, ВНИИОФИ, «Архилайт», Александровского Испытательного Центра. Вся выпускаемая номенклатура сертифицирована. ООО "БАЗИС" внесено в Единый реестр поставщиков нефтегазового комплекса информационно-справочной системы «НЕФТЕГАЗЭНЕРГОЭКСПЕРТ».

Для удобства покупателей предприятие стремится развивать свою дилерскую сеть руководствуясь принципами долговременного делового партнерства. С помощью надежных транспортных компаний осуществляем оптовые и мелкооптовые поставки оборудования в любые регионы нашей страны и стран Таможенного Союза. Высокое качество при конкурентных ценах делает нашу продукцию интересной для широкого круга потребителей.

При решении нашими клиентами нестандартных задач предприятие оказывает всестороннюю техническую поддержку. Возможно внесение изменений как в серийно производимые изделия, так и разработка с последующим производством продукции по техническим требованиям заказчика.

Повышающие преобразователи DC/DC

ПН12/24-15

Стр.:4

ПН12/24-15УХЛ1

Стр.:5

ПН12/24-30

Стр.:6

ПН12/27-15

Стр.:7

ПН12/36-10

Стр.:8

ПН12/42-8

Стр.:9

ПН12/48-6

Стр.:10

ПН24/42-8

Стр.:11

ПН24/48-8

Стр.:12

Понижающие преобразователи DC/DC

ПН24/12-12

Стр.:13

ПН24/12-12.01

Стр.:14

ПН24/12-12УХЛ1

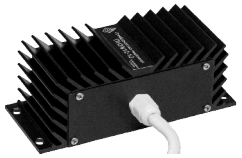

Стр.:15

ПН24/12-20

Стр.:16

ПН24/12-20УХЛ1

Стр.:17

ПН24/12-30

Стр.:18

ПН24/12-30УХЛ1

Стр.:19

ПН48/12-20

Стр.:20

ПН12/24-15

Преобразователи напряжения предназначены для питания средств радиосвязи, автомобильных DVD плееров, бортовых компьютеров, систем безопасности, GPS навигации, вспомогательного освещения, и др.

Предназначен для питания аппаратуры, рассчитанной на номинальное входное напряжение 24В, от бортовой сети автомобиля или других транспортных средств с номинальным напряжением 12В.

Повышающие преобразователи напряжения нашли свое применение при эксплуатации большегрузного, пассажирского автомобильного транспорта, сельскохозяйственной техники, оснащении транспортных средств дополнительной специальной аппаратурой различного назначения.

Высокое качество постоянного выходного напряжения и высокая пожарная и электрическая безопасность позволяют использовать преобразователи для питания сложного электронного оборудования.

При необходимости возможна поставка преобразователей с заданными заказчиком выходными напряжениями.

ГАБАРИТНЫЕ РАЗМЕРЫ

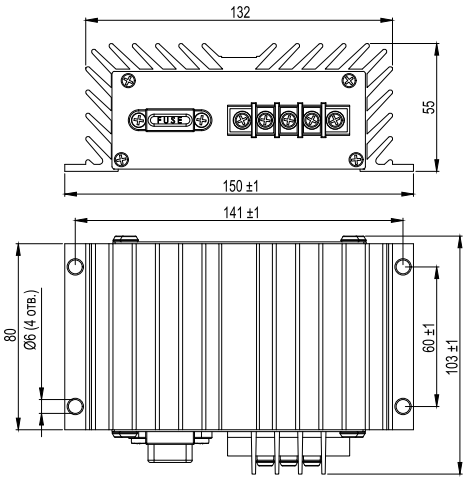

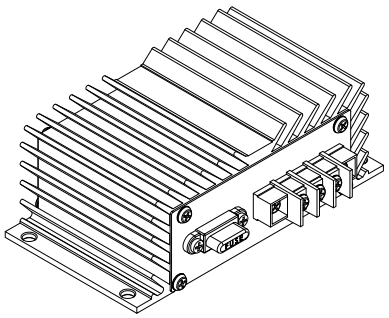

СХЕМА ПОДКЛЮЧЕНИЯ

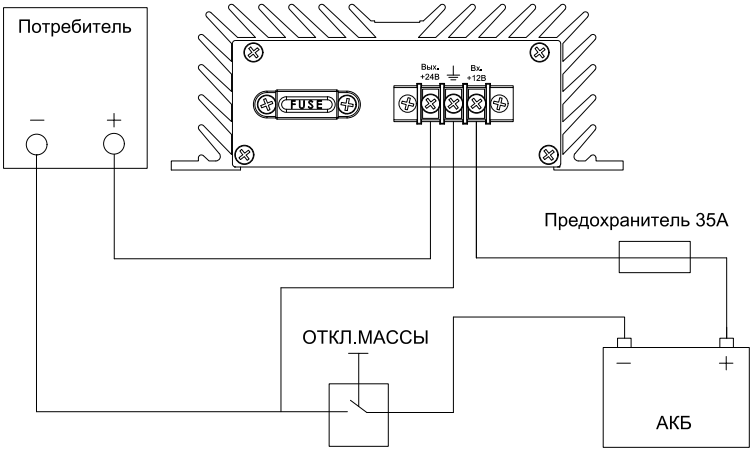

ОБЩАЯ ИНФОРМАЦИЯ	ПН12/24-15
Входное напряжение	10-15 В
Максимальный входной ток	35 А
Выходное напряжение	25,2 В ± 2%
Максимальный выходной ток	15 А
КПД	92%
Размах пульсаций:	
Эффективное значение	10 мВ
Амплитудное значение	100 мВ
Температура срабатывания тепловой защиты	75ºС ± 5
Температура восстановления тепловой защиты	50ºС ± 5
Температурный диапазон	от -40ºС до +55ºС
Гарантийный срок	1 год
Габаритные размеры (ДхШхВ)	151x104x55 мм
Масса	0,68 кг

ПН12/24-15УХЛ1

Преобразователи напряжения предназначены для питания средств радиосвязи, автомобильных DVD плееров, бортовых компьютеров, систем безопасности, GPS навигации, вспомогательного освещения, и др.

Предназначен для питания аппаратуры, рассчитанной на номинальное входное напряжение 24В, от бортовой сети автомобиля или других транспортных средств с номинальным напряжением 12В.

Преобразователь имеет степень защиты IP54 и рассчитан на эксплуатацию в подкапотном пространстве транспортного средства с температурой окружающей среды от -40°С до +55°С.

Повышающие преобразователи напряжения нашли свое применение при эксплуатации большегрузного, пассажирского автомобильного транспорта, сельскохозяйственной техники, оснащении транспортных средств дополнительной специальной аппаратурой различного назначения.

Высокое качество постоянного выходного напряжения и высокая пожарная и электрическая безопасность позволяют использовать преобразователи для питания сложного электронного оборудования. При необходимости возможна поставка преобразователей с заданными заказчиком выходными напряжениями.

ГАБАРИТНЫЕ РАЗМЕРЫ

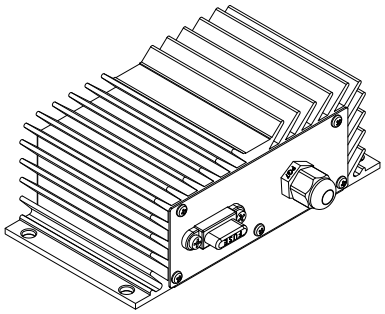

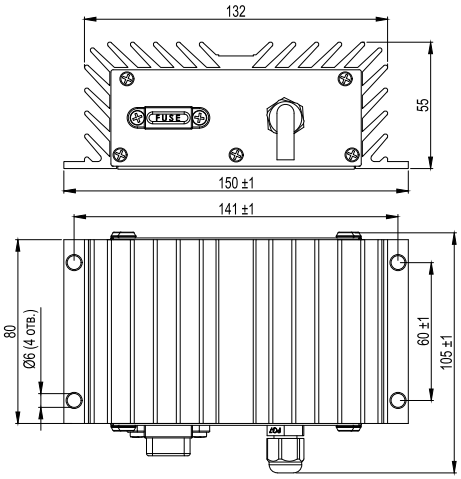

СХЕМА ПОДКЛЮЧЕНИЯ

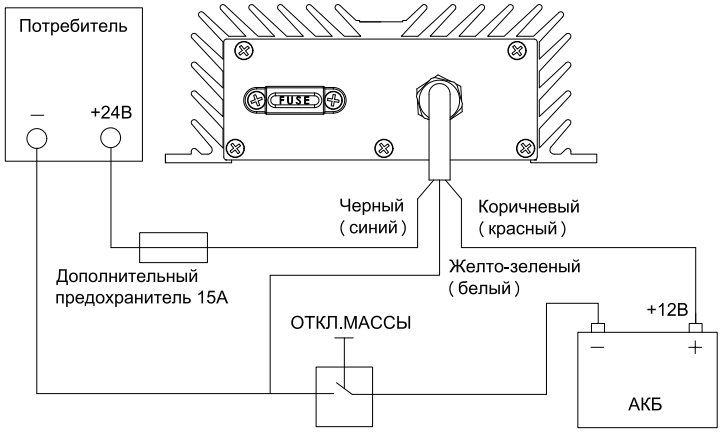

ОБЩАЯ ИНФОРМАЦИЯ	ПН12/24-15УХЛ1
Входное напряжение	10-15 В
Максимальный входной ток	35 А
Выходное напряжение	25,2 В ± 2%
Максимальный выходной ток	15 А
КПД	92%
Размах пульсаций:	
Эффективное значение	10 мВ
Амплитудное значение	100 мВ
Температура срабатывания тепловой зашиты	75ºС ± 5
Температура восстановления тепловой защиты	50ºС ± 5
Температурный диапазон	от -40ºС до +55ºС
Гарантийный срок	1 год
Габаритные размеры (ДхШхВ)	151х106х55 мм
Масса	0,68 кг

ПН12/24-30

Преобразователи напряжения предназначены для питания средств радиосвязи, автомобильных DVD плееров, бортовых компьютеров, систем безопасности, GPS навигации, вспомогательного освещения, и др.

Предназначен для питания аппаратуры, рассчитанной на номинальное входное напряжение 24В, от бортовой сети автомобиля или других транспортных средств с номинальным напряжением 12В.

Повышающие преобразователи напряжения нашли свое применение при эксплуатации большегрузного, пассажирского автомобильного транспорта, сельскохозяйственной техники, оснащении транспортных средств дополнительной специальной аппаратурой различного назначения.

Высокое качество постоянного выходного напряжения и высокая пожарная и электрическая безопасность позволяют использовать преобразователи для питания сложного электронного оборудования.

При необходимости возможна поставка преобразователей с заданными заказчиком выходными напряжениями.

ГАБАРИТНЫЕ РАЗМЕРЫ

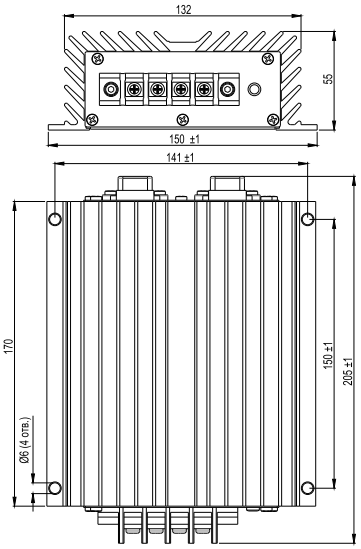

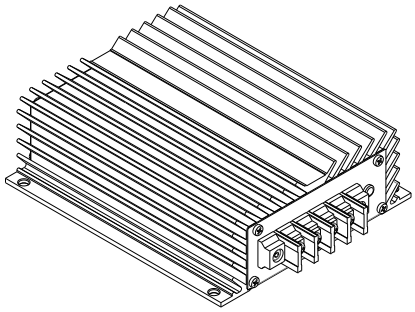

СХЕМА ПОДКЛЮЧЕНИЯ

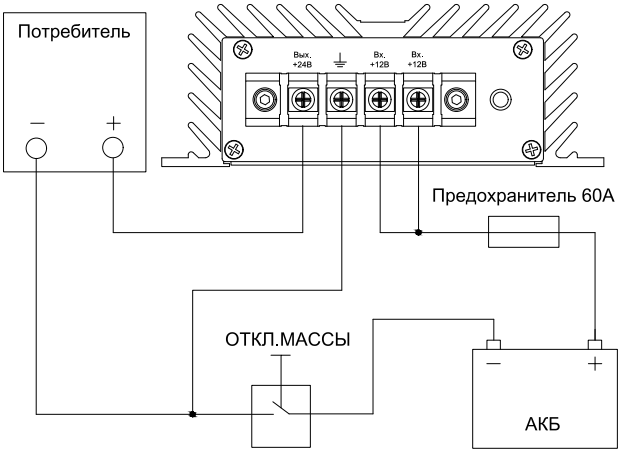

ОБЩАЯ ИНФОРМАЦИЯ	ПН12/24-30
Входное напряжение	10-15 В
Максимальный входной ток	60 А
Выходное напряжение	24 В ± 2%
Максимальный выходной ток	30 А
КПД	92%
Размах пульсаций:	
Эффективное значение	10 мВ
Амплитудное значение	100 мВ
Температура срабатывания тепловой зашиты	75ºС ± 5
Температура восстановления тепловой защиты	50ºС ± 5
Температурный диапазон	от -40ºС до +55ºС
Гарантийный срок	1 год
Габаритные размеры (ДхШхВ)	151х206х55 мм
Масса	2,2 кг

ПН12/27-15

Преобразователи напряжения предназначены для питания средств радиосвязи, автомобильных DVD плееров, бортовых компьютеров, систем безопасности, GPS навигации, вспомогательного освещения, и др.

Предназначен для питания аппаратуры, рассчитанной на номинальное входное напряжение 27В, от бортовой сети автомобиля или других транспортных средств с номинальным напряжением 12В.

Повышающие преобразователи напряжения нашли свое применение при эксплуатации большегрузного, пассажирского автомобильного транспорта, сельскохозяйственной техники, оснащении транспортных средств дополнительной специальной аппаратурой различного назначения.

Высокое качество постоянного выходного напряжения и высокая пожарная и электрическая безопасность позволяют использовать преобразователи для питания сложного электронного оборудования. При необходимости возможна поставка преобразователей с заданными заказчиком выходными напряжениями.

ГАБАРИТНЫЕ РАЗМЕРЫ

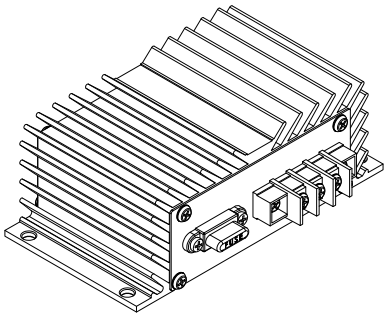

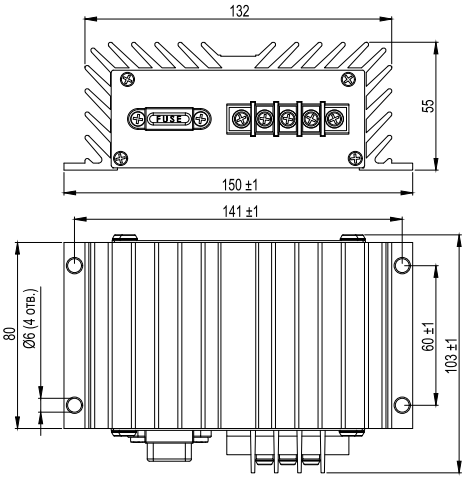

СХЕМА ПОДКЛЮЧЕНИЯ

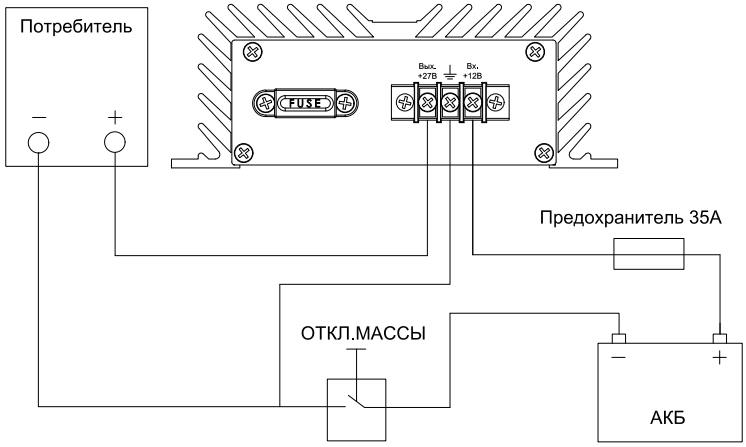

ОБЩАЯ ИНФОРМАЦИЯ	ПН12/27-15
Входное напряжение	10-15 В
Максимальный входной ток	35 А
Выходное напряжение	27 В ± 2%
Максимальный выходной ток	15 А
КПД	92%
Размах пульсаций:	
Эффективное значение	10 мВ
Амплитудное значение	100 мВ
Температура срабатывания тепловой зашиты	75ºС ± 5
Температура восстановления тепловой защиты	50ºС ± 5
Температурный диапазон	от -40ºС до +55ºС
Гарантийный срок	1 год
Габаритные размеры (ДхШхВ)	151x104x55 мм
Масса	0,68 кг

ПН12/36-10

Преобразователи напряжения предназначены для питания средств радиосвязи, автомобильных DVD плееров, бортовых компьютеров, систем безопасности, GPS навигации, вспомогательного освещения, и др.

Предназначен для питания аппаратуры, рассчитанной на номинальное входное напряжение 36В, от бортовой сети автомобиля или других транспортных средств с номинальным напряжением 12В.

Повышающие преобразователи напряжения нашли свое применение при эксплуатации большегрузного, пассажирского автомобильного транспорта, сельскохозяйственной техники, оснащении транспортных средств дополнительной специальной аппаратурой различного назначения.

Высокое качество постоянного выходного напряжения и высокая пожарная и электрическая безопасность позволяют использовать преобразователи для питания сложного электронного оборудования. При необходимости возможна поставка преобразователей с заданными заказчиком выходными напряжениями.

ГАБАРИТНЫЕ РАЗМЕРЫ

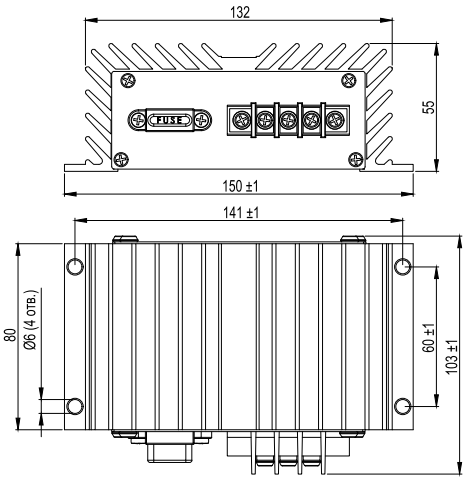

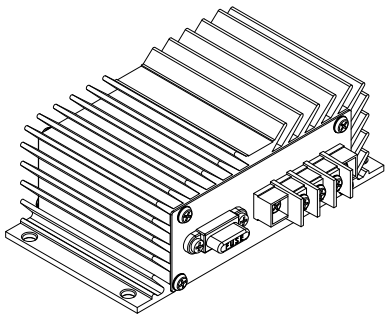

СХЕМА ПОДКЛЮЧЕНИЯ

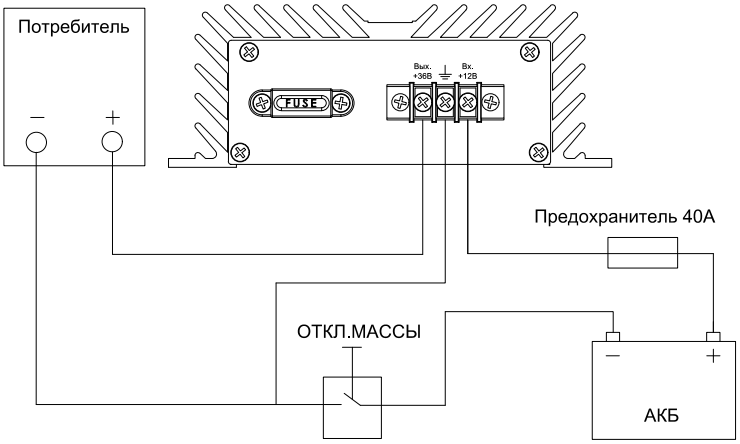

ОБЩАЯ ИНФОРМАЦИЯ	ПН12/36-10
Входное напряжение	10-15 В
Максимальный входной ток	40 А
Выходное напряжение	36 В ± 2%
Максимальный выходной ток	10 А
КПД	92%
Размах пульсаций:	
Эффективное значение	10 мВ
Амплитудное значение	100 мВ
Температура срабатывания тепловой зашиты	75ºС ± 5
Температура восстановления тепловой защиты	50ºС ± 5
Температурный диапазон	от -40ºС до +55ºС
Гарантийный срок	1 год
Габаритные размеры (ДхШхВ)	151x104x55 мм
Масса	0,68 кг

ПН12/42-8

Преобразователи напряжения предназначены для питания средств радиосвязи, автомобильных DVD плееров, бортовых компьютеров, систем безопасности, GPS навигации, вспомогательного освещения, и др.

Предназначен для питания аппаратуры, рассчитанной на номинальное входное напряжение 42В, от бортовой сети автомобиля или других транспортных средств с номинальным напряжением 12В.

Повышающие преобразователи напряжения нашли свое применение при эксплуатации большегрузного, пассажирского автомобильного транспорта, сельскохозяйственной техники, оснащении транспортных средств дополнительной специальной аппаратурой различного назначения.

Высокое качество постоянного выходного напряжения и высокая пожарная и электрическая безопасность позволяют использовать преобразователи для питания сложного электронного оборудования. При необходимости возможна поставка преобразователей с заданными заказчиком выходными напряжениями.

ГАБАРИТНЫЕ РАЗМЕРЫ

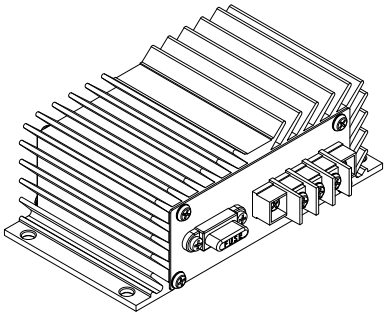

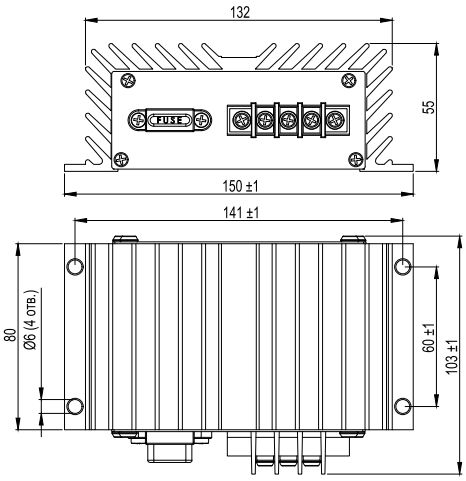

СХЕМА ПОДКЛЮЧЕНИЯ

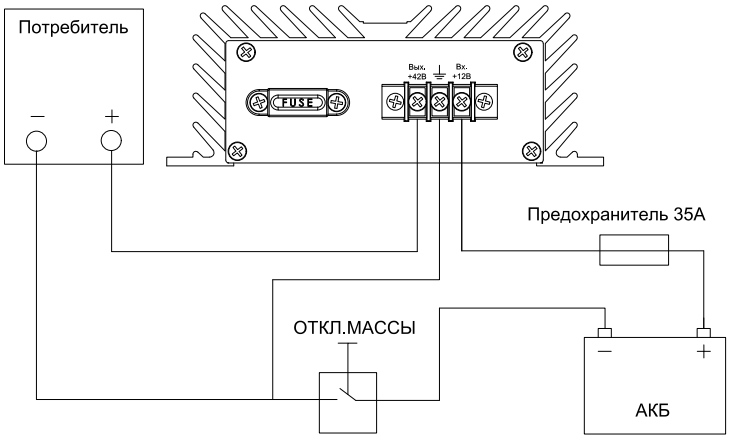

ОБЩАЯ ИНФОРМАЦИЯ	ПН12/42-8
Входное напряжение	10-15 В
Максимальный входной ток	35 А
Выходное напряжение	42 В ± 2%
Максимальный выходной ток	8 А
КПД	92%
Размах пульсаций:	
Эффективное значение	10 мВ
Амплитудное значение	100 мВ
Температура срабатывания тепловой зашиты	75ºС ± 5
Температура восстановления тепловой защиты	50ºС ± 5
Температурный диапазон	от -40ºС до +55ºС
Гарантийный срок	1 год
Габаритные размеры (ДхШхВ)	151x104x55 мм
Масса	0,68 кг

ПН12/48-6

Преобразователи напряжения предназначены для питания средств радиосвязи, автомобильных DVD плееров, бортовых компьютеров, систем безопасности, GPS навигации, вспомогательного освещения, и др.

Предназначен для питания аппаратуры, рассчитанной на номинальное входное напряжение 48В, от бортовой сети автомобиля или других транспортных средств с номинальным напряжением 12В.

Повышающие преобразователи напряжения нашли свое применение при эксплуатации большегрузного, пассажирского автомобильного транспорта, сельскохозяйственной техники, оснащении транспортных средств дополнительной специальной аппаратурой различного назначения.

Высокое качество постоянного выходного напряжения и высокая пожарная и электрическая безопасность позволяют использовать преобразователи для питания сложного электронного оборудования. При необходимости возможна поставка преобразователей с заданными заказчиком выходными напряжениями.

ГАБАРИТНЫЕ РАЗМЕРЫ

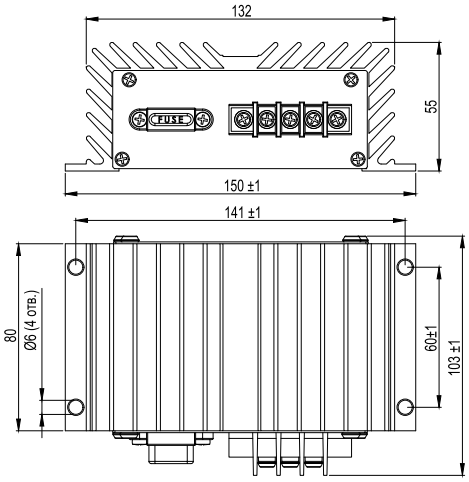

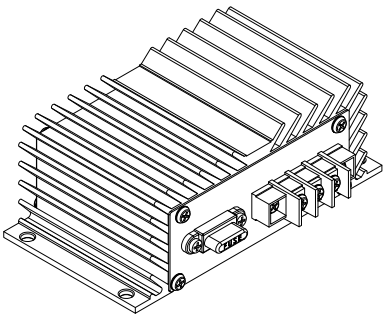

СХЕМА ПОДКЛЮЧЕНИЯ

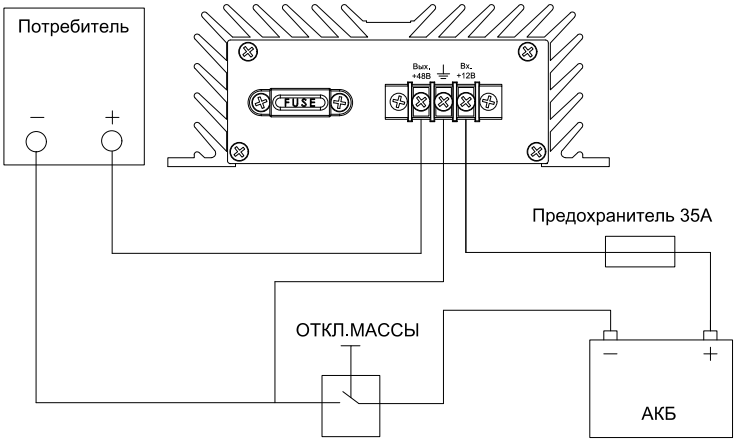

ОБЩАЯ ИНФОРМАЦИЯ	ПН12/48-6
Входное напряжение	10-15 В
Максимальный входной ток	35 А
Выходное напряжение	48 В ± 2%
Максимальный выходной ток	6 А
КПД	92%
Размах пульсаций:	
Эффективное значение	10 мВ
Амплитудное значение	100 мВ
Температура срабатывания тепловой зашиты	75ºС ± 5
Температура восстановления тепловой защиты	50ºС ± 5
Температурный диапазон	от -40ºС до +55ºС
Гарантийный срок	1 год
Габаритные размеры (ДхШхВ)	151x104x55 мм
Масса	0,68 кг

ПН24/42-8

Преобразователи напряжения предназначены для питания средств радиосвязи, автомобильных DVD плееров, бортовых компьютеров, систем безопасности, GPS навигации, вспомогательного освещения, и др.

Преобразователь напряжения ПН24/42-8 предназначен для питания аппаратуры, рассчитанной на номинальное напряжение 42В, от бортовой сети автомобиля или других транспортных средств с номинальным напряжением 24В.

Повышающие преобразователи напряжения нашли свое применение при эксплуатации большегрузного, пассажирского автомобильного транспорта, сельскохозяйственной техники, оснащении транспортных средств дополнительной специальной аппаратурой различного назначения.

Высокое качество постоянного выходного напряжения и высокая пожарная и электрическая безопасность позволяют использовать преобразователи для питания сложного электронного оборудования. При необходимости возможна поставка преобразователей с заданными заказчиком выходными напряжениями.

ГАБАРИТНЫЕ РАЗМЕРЫ

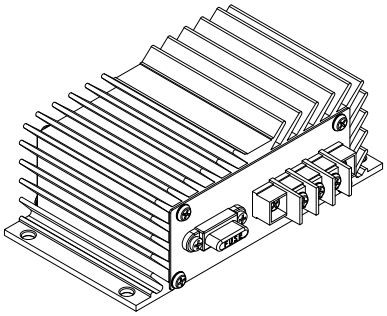

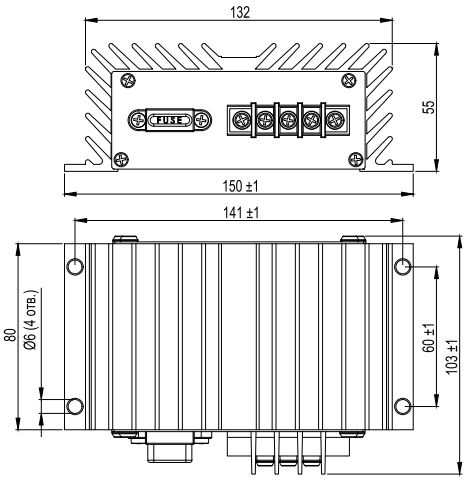

СХЕМА ПОДКЛЮЧЕНИЯ

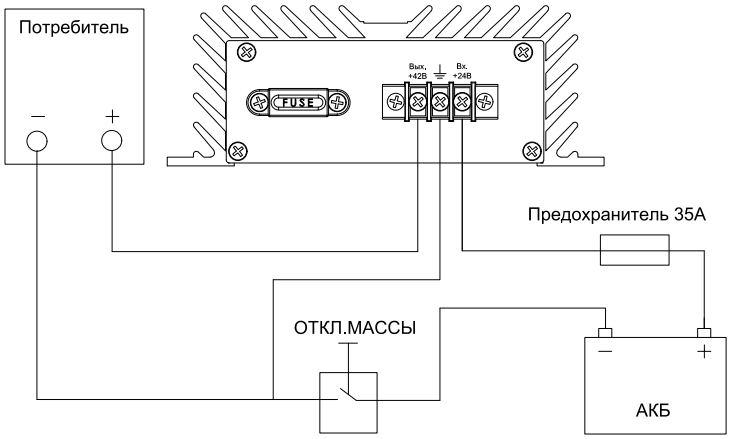

ОБЩАЯ ИНФОРМАЦИЯ	ПН24/42-8
Входное напряжение	20-32 В
Максимальный входной ток	20 А
Выходное напряжение	42 В ± 2%
Максимальный выходной ток	8 А
КПД	92%
Размах пульсаций:	
Эффективное значение	10 мВ
Амплитудное значение	100 мВ
Температура срабатывания тепловой зашиты	75ºС ± 5
Температура восстановления тепловой защиты	50ºС ± 5
Температурный диапазон	от -40ºС до +55ºС
Гарантийный срок	1 год
Габаритные размеры (ДхШхВ)	151x104x55 мм
Масса	0,68 кг

ПН24/48-8

Преобразователи напряжения предназначены для питания средств радиосвязи, автомобильных DVD плееров, бортовых компьютеров, систем безопасности, GPS навигации, вспомогательного освещения, и др.

Преобразователь напряжения ПН24/48-8 предназначен для питания аппаратуры, рассчитанной на номинальное напряжение 48В, от бортовой сети автомобиля или других транспортных средств с номинальным напряжением 24В.

Повышающие преобразователи напряжения нашли свое применение при эксплуатации большегрузного, пассажирского автомобильного транспорта, сельскохозяйственной техники, оснащении транспортных средств дополнительной специальной аппаратурой различного назначения.

Высокое качество постоянного выходного напряжения и высокая пожарная и электрическая безопасность позволяют использовать преобразователи для питания сложного электронного оборудования. При необходимости возможна поставка преобразователей с заданными заказчиком выходными напряжениями.

ГАБАРИТНЫЕ РАЗМЕРЫ

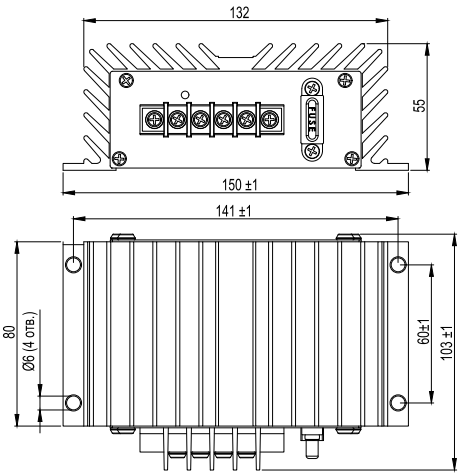

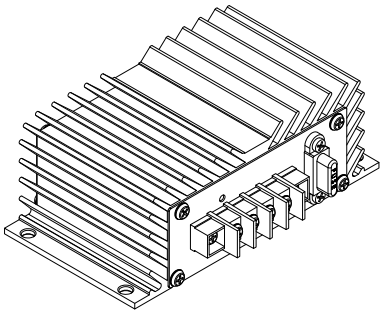

СХЕМА ПОДКЛЮЧЕНИЯ

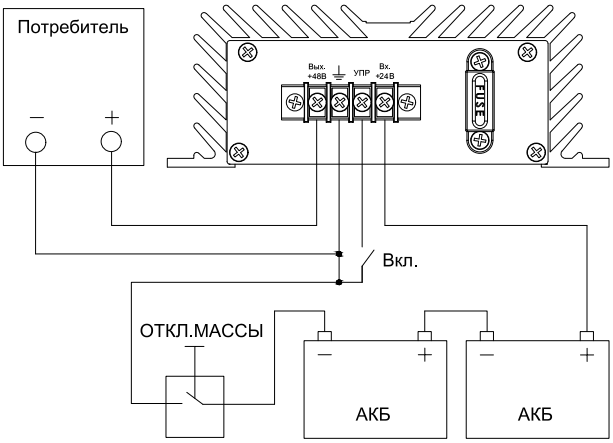

ОБЩАЯ ИНФОРМАЦИЯ	ПН24/48-8
Входное напряжение	20-32 В
Ток в цепи дистанционного управления	20
Максимальный входной ток	17,5 А
Выходное напряжение	48 В ± 2%
Максимальный выходной ток	8 А
КПД	92%
Размах пульсаций:	
Эффективное значение	10 мВ
Амплитудное значение	100 мВ
Температура срабатывания тепловой зашиты	75ºС ± 5
Температура восстановления тепловой защиты	50ºС ± 5
Температурный диапазон	от -40ºС до +55ºС
Гарантийный срок	1 год
Габаритные размеры (ДхШхВ)	151x104x55 мм
Масса	0,68 кг

ПН24/12-12

Преобразователь ПН24/12-12 позволяет обеспечить электропитание аппаратуры с суммарной потребляемой долговременной мощностью до 150Вт. Самый недорогой и малогабаритный преобразователь в линейке. При разработке преобразователя особое внимание уделялось высокому качеству выходного напряжения, электромагнитной совместимости с различными средствами связи, надежности и долговечности.

Понижающие преобразователи серии ПН выполнены на современной элементной базе с применением самых передовых технологий. Их отличает высокий КПД, хорошее качество выходного напряжения, высокая удельная мощность, низкий уровень помех и высокая надежность.

Все эти качества позволяют использовать данные преобразователи для питания сложной и дорогостоящей радиоэлектронной аппаратуры, от зарядки мобильного телефона до отопителя. Незаменимы при установке дополнительного оборудования в грузовой и пассажирский автотранспорт с бортовой сетью 24В.

ГАБАРИТНЫЕ РАЗМЕРЫ

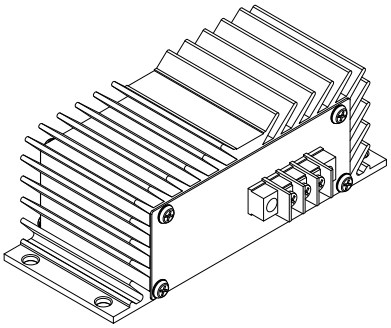

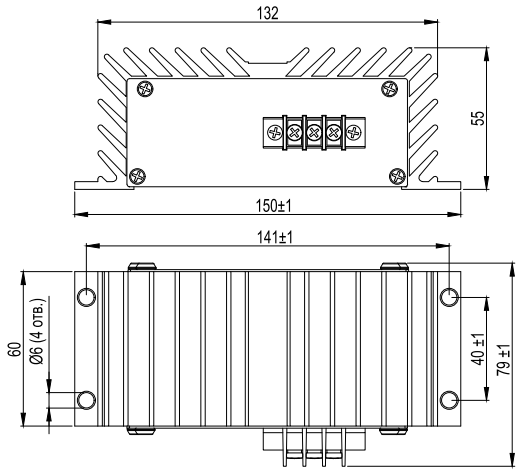

СХЕМА ПОДКЛЮЧЕНИЯ

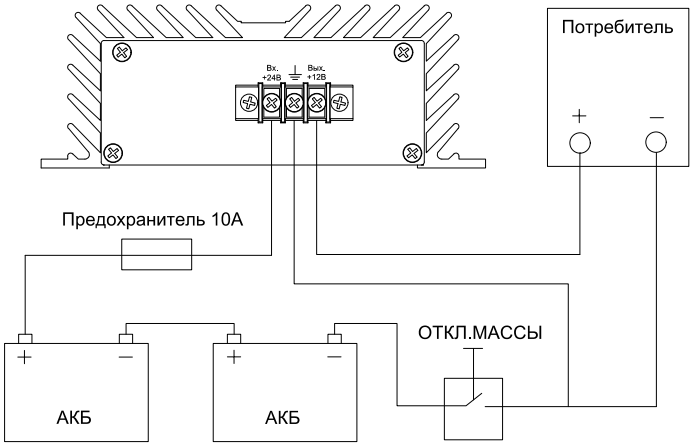

ОБЩАЯ ИНФОРМАЦИЯ	ПН24/12-12
Входное напряжение	20-32 В
Максимальный входной ток	10 А
Выходное напряжение	13,5 В ± 2%
Максимальный выходной ток	12 А
Максимальный выходной ток (ток срабатывания защиты)	14 А
КПД	92%
Размах пульсаций:	
Эффективное значение	10 мВ
Амплитудное значение	100 мВ
Температура срабатывания тепловой зашиты	75ºС ± 5
Температура восстановления тепловой защиты	50ºС ± 5
Температурный диапазон	от -40ºС до +55ºС
Гарантийный срок	1 год
Габаритные размеры (ДхШхВ)	151x80x55 мм
Масса	0,44 кг

ПН24/12-12-01

Преобразователь напряжения ПН24/12-12-01 предназначен для питания аппаратуры, рассчитанной на номинальное входное напряжение 12В, от бортовой сети автомобиля или других транспортных средств с номинальным напряжением 24В. При разработке преобразователя особое внимание уделялось высокому качеству выходного напряжения, электромагнитной совместимости с различными средствами связи, надежности и долговечности.

Понижающие преобразователи серии ПН выполнены на современной элементной базе с применением самых передовых технологий. Их отличает высокий КПД, хорошее качество выходного напряжения, высокая удельная мощность, низкий уровень помех и высокая надежность.

Все эти качества позволяют использовать данные преобразователи для питания сложной и дорогостоящей радиоэлектронной аппаратуры, от зарядки мобильного телефона до отопителя. Незаменимы при установке дополнительного оборудования в грузовой и пассажирский автотранспорт с бортовой сетью 24В.

ГАБАРИТНЫЕ РАЗМЕРЫ

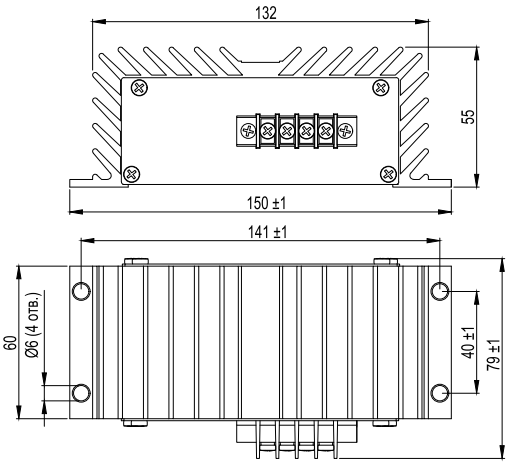

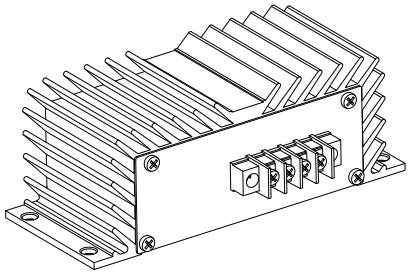

СХЕМА ПОДКЛЮЧЕНИЯ

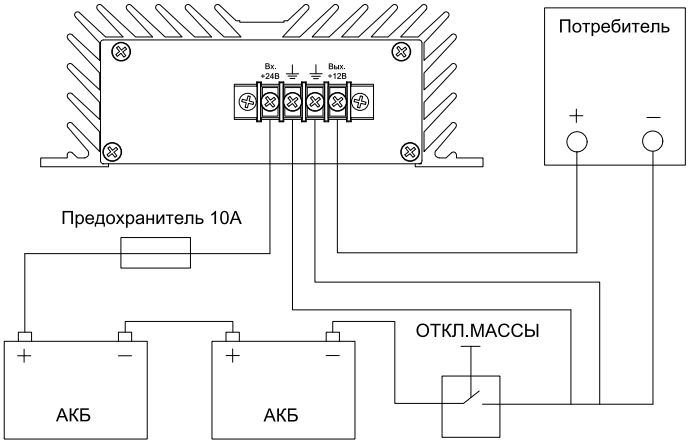

ОБЩАЯ ИНФОРМАЦИЯ	ПН24/12-12-01
Входное напряжение	20-32 В
Максимальный входной ток	10 А
Выходное напряжение	13,5 В ± 2%
Максимальный выходной ток	12 А
Максимальный выходной ток (ток срабатывания защиты)	14 А
КПД	92%
Размах пульсаций:	
Эффективное значение	10 мВ
Амплитудное значение	100 мВ
Температура срабатывания тепловой зашиты	75ºС ± 5
Температура восстановления тепловой защиты	50ºС ± 5
Температурный диапазон	от -40ºС до +55ºС
Гарантийный срок	1 год
Габаритные размеры (ДхШхВ)	151x80x55 мм
Масса	0,44 кг

ПН24/12-12УХЛ1

Преобразователь ПН24/12-12УХЛ1 позволяет обеспечить электропитание аппаратуры с суммарной потребляемой долговременной мощностью до 150Вт. При разработке преобразователя особое внимание уделялось высокому качеству выходного напряжения, электромагнитной совместимости с различными средствами связи, надежности и долговечности.

Понижающие преобразователи серии ПН выполнены на современной элементной базе с применением самых передовых технологий. Их отличает высокий КПД, хорошее качество выходного напряжения, высокая удельная мощность, низкий уровень помех и высокая надежность.

Все эти качества позволяют использовать данные преобразователи для питания сложной и дорогостоящей радиоэлектронной аппаратуры, от зарядки мобильного телефона до отопителя. Незаменимы при установке дополнительного оборудования в грузовой и пассажирский автотранспорт с бортовой сетью 24В.

Преобразователь имеет степень защиты IP54 и рассчитан на эксплуатацию в подкапотном пространстве транспортного средства с температурой окружающей среды от -40°С до +55°С.

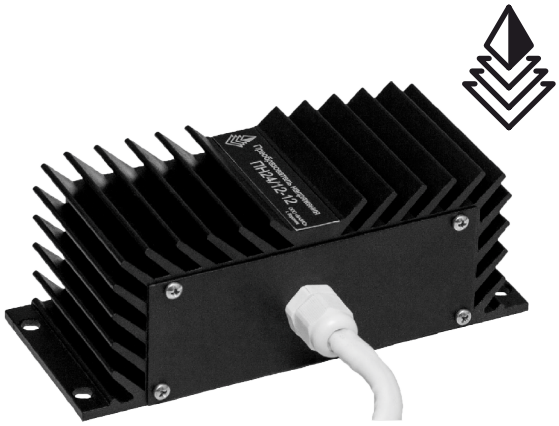

ГАБАРИТНЫЕ РАЗМЕРЫ

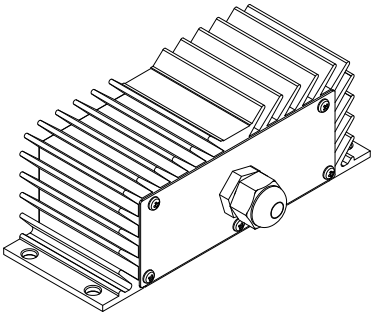

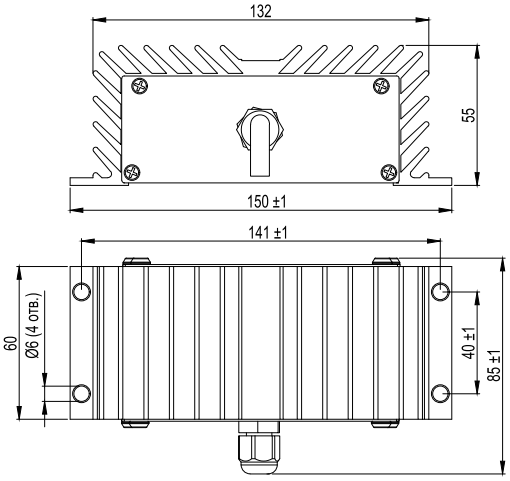

СХЕМА ПОДКЛЮЧЕНИЯ

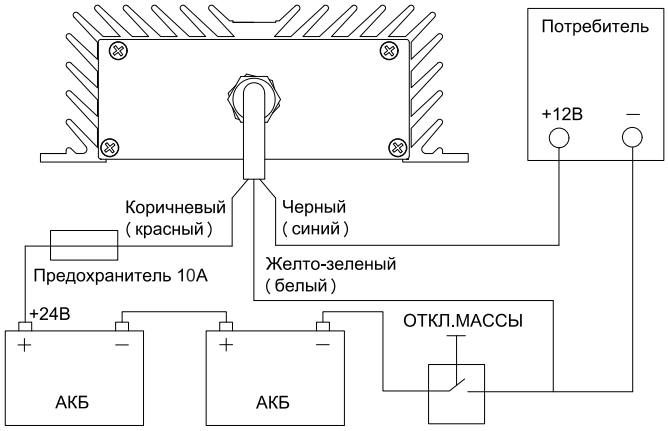

ОБЩАЯ ИНФОРМАЦИЯ	ПН24/12-12УХЛ1
Входное напряжение	20-32 В
Максимальный входной ток	10 А
Выходное напряжение	13,5 В ± 2%
Максимальный выходной ток	12 А
Максимальный выходной ток (ток срабатывания защиты)	14 А
КПД	92%
Размах пульсаций:	
Эффективное значение	10 мВ
Амплитудное значение	100 мВ
Температура срабатывания тепловой зашиты	75ºС ± 5
Температура восстановления тепловой защиты	50ºС ± 5
Температурный диапазон	от -40ºС до +55ºС
Гарантийный срок	1 год
Габаритные размеры (ДхШхВ)	151x86x55 мм
Масса	0,44 кг

ПН24/12-20

Преобразователь ПН24/12-20 разрабатывался как более мощный функциональный аналог ПН24/12-12 сохранив при этом все его качества. Максимальная потребляемая нагрузкой долговременная мощность 270Вт позволяет использовать этот преобразователь для питания автономных отопителей на жидком топливе, мощных автомобильных ламп и других потребителей с высокими пусковыми токами.

Понижающие преобразователи серии ПН выполнены на современной элементной базе с применением самых передовых технологий. Их отличает высокий КПД, хорошее качество выходного напряжения, высокая удельная мощность, низкий уровень помех и высокая надежность.

Все эти качества позволяют использовать данные преобразователи для питания сложной и дорогостоящей радиоэлектронной аппаратуры, от зарядки мобильного телефона до отопителя. Незаменимы при установке дополнительного оборудования в грузовой и пассажирский автотранспорт с бортовой сетью 24В.

ГАБАРИТНЫЕ РАЗМЕРЫ

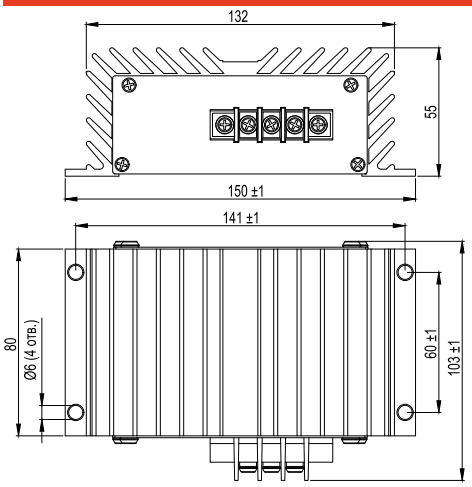

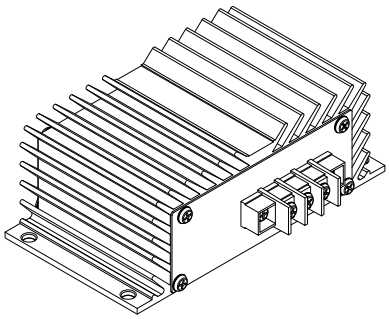

СХЕМА ПОДКЛЮЧЕНИЯ

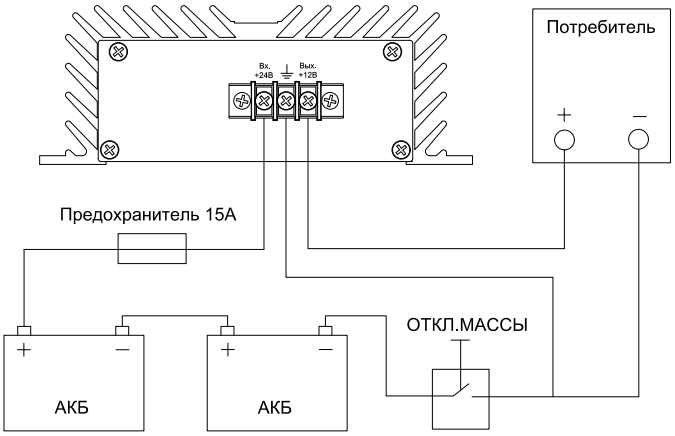

ОБЩАЯ ИНФОРМАЦИЯ	ПН24/12-20
Входное напряжение	20-32 В
Максимальный входной ток	15 А
Выходное напряжение	13,5 В ± 2%
Максимальный выходной ток	20 А
Максимальный выходной ток (ток срабатывания защиты)	24 А
КПД	92%
Размах пульсаций:	
Эффективное значение	10 мВ
Амплитудное значение	100 мВ
Температура срабатывания тепловой зашиты	75ºС ± 5
Температура восстановления тепловой защиты	50ºС ± 5
Температурный диапазон	от -40ºС до +55ºС
Гарантийный срок	1 год
Габаритные размеры (ДхШхВ)	151х104х55 мм
Масса	0,65 кг

ПН24/12-20УХЛ1

Преобразователь ПН24/12-20УХЛ1 разрабатывался как более мощный функциональный аналог ПН24/12-12 сохранив при этом все его качества. Максимальная потребляемая нагрузкой долговременная мощность 270Вт позволяет использовать этот преобразователь для питания автономных отопителей на жидком топливе, мощных автомобильных ламп и других потребителей с высокими пусковыми токами.

Понижающие преобразователи серии ПН выполнены на современной элементной базе с применением самых передовых технологий. Их отличает высокий КПД, хорошее качество выходного напряжения, высокая удельная мощность, низкий уровень помех и высокая надежность.

Все эти качества позволяют использовать данные преобразователи для питания сложной и дорогостоящей радиоэлектронной аппаратуры, от зарядки мобильного телефона до отопителя. Незаменимы при установке дополнительного оборудования в грузовой и пассажирский автотранспорт с бортовой сетью 24В.

Преобразователь имеет степень защиты IP54 и рассчитан на эксплуатацию в подкапотном пространстве транспортного средства с температурой окружающей среды от -40°С до +55°С.

ГАБАРИТНЫЕ РАЗМЕРЫ

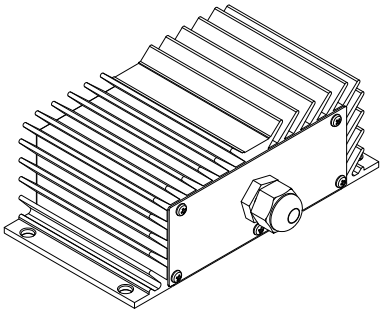

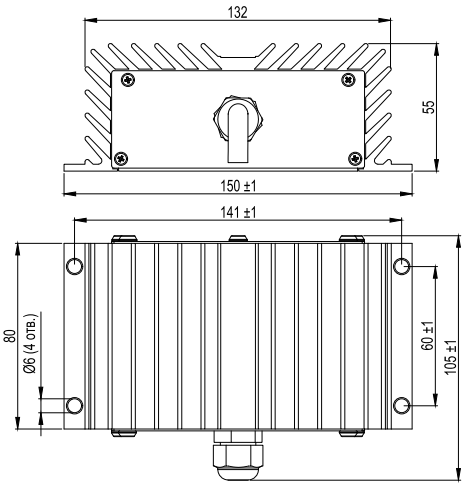

СХЕМА ПОДКЛЮЧЕНИЯ

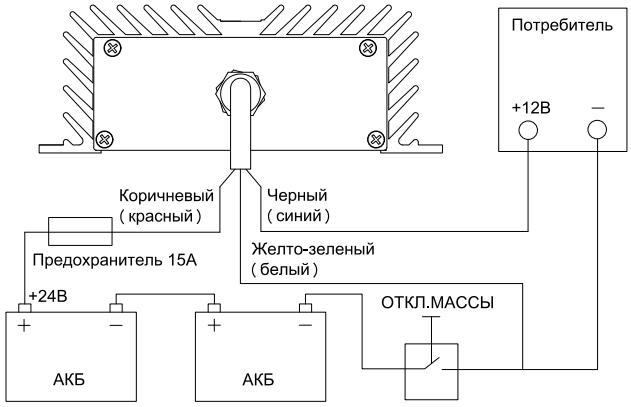

ОБЩАЯ ИНФОРМАЦИЯ	ПН24/12-20УХЛ1
Входное напряжение	20-32 В
Максимальный входной ток	15 А
Выходное напряжение	13,5 В ± 2%
Максимальный выходной ток	20 А
Максимальный выходной ток (ток срабатывания защиты)	24 А
КПД	92%
Размах пульсаций:	
Эффективное значение	10 мВ
Амплитудное значение	100 мВ
Температура срабатывания тепловой зашиты	75ºС ± 5
Температура восстановления тепловой защиты	50ºС ± 5
Температурный диапазон	от -40ºС до +55ºС
Гарантийный срок	1 год
Габаритные размеры (ДхШхВ)	151х106х55 мм
Масса	0,65 кг

ПН24/12-30

Самый мощный преобразователь в линейке ПН24/12-30. Максимальная потребляемая нагрузкой долговременная мощность свыше 400Вт. Высокие потребительские качества преобразователя обеспечиваются с помощью адаптивного принудительного охлаждения.

Понижающие преобразователи серии ПН выполнены на современной элементной базе с применением самых передовых технологий. Их отличает высокий КПД, хорошее качество выходного напряжения, высокая удельная мощность, низкий уровень помех и высокая надежность.

Все эти качества позволяют использовать данные преобразователи для питания сложной и дорогостоящей радиоэлектронной аппаратуры, от зарядки мобильного телефона до отопителя. Незаменимы при установке дополнительного оборудования в грузовой и пассажирский автотранспорт с бортовой сетью 24В.

ГАБАРИТНЫЕ РАЗМЕРЫ

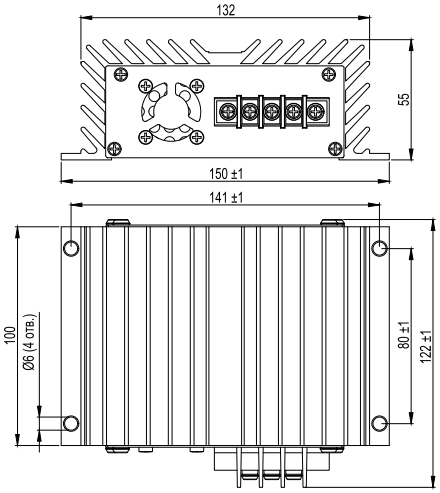

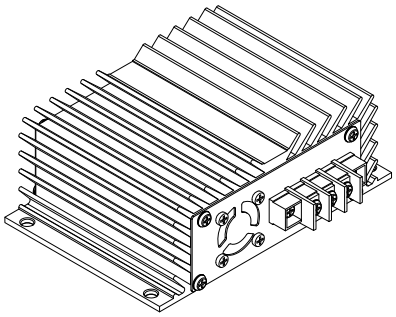

СХЕМА ПОДКЛЮЧЕНИЯ

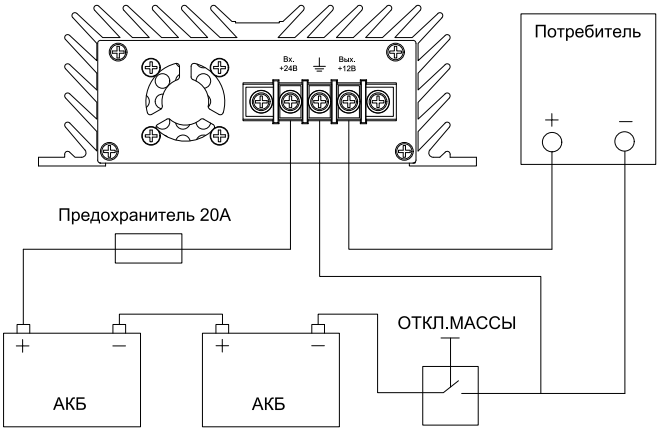

ОБЩАЯ ИНФОРМАЦИЯ	ПН24/12-30
Входное напряжение	20-32 В
Максимальный входной ток	20 А
Выходное напряжение	13,5 В ± 2%
Максимальный выходной ток	30 А
Максимальный выходной ток (ток срабатывания защиты)	34 А
КПД	92%
Размах пульсаций:	
Эффективное значение	10 мВ
Амплитудное значение	100 мВ
Температура срабатывания тепловой зашиты	75ºС ± 5
Температура восстановления тепловой защиты	50ºС ± 5
Температурный диапазон	от -40ºС до +55ºС
Гарантийный срок	1 год
Габаритные размеры (ДхШхВ)	151x123x55 мм
Масса	0,76 кг

ПН24/12-30УХЛ1

Самый мощный преобразователь в линейке ПН24/12-30УХЛ1.Максимальная потребляемая нагрузкой долговременная мощность свыше 400Вт. Высокие потребительские качества преобразователя обеспечиваются с помощью адаптивного принудительного охлаждения.

Все эти качества позволяют использовать данные преобразователи для питания сложной и дорогостоящей радиоэлектронной аппаратуры, от зарядки мобильного телефона до отопителя. Незаменимы при установке дополнительного оборудования в грузовой и пассажирский автотранспорт с бортовой сетью 24В.

Преобразователь рассчитан на эксплуатацию в салоне (кабине) транспортного средства или в подкапотном пространстве с температурой окружающей среды от -40°С до +55°С. Степень защиты преобразователя от внешних воздействий IP54. Для исключения влияния конденсата на работу устройства электронный блок покрыт защитным полимерным покрытием.

Для обеспечения теплового режима внутренних элементов и предотвращения возгораний корпус изделия полностью заполнен очищенным кварцевым песком.

ГАБАРИТНЫЕ РАЗМЕРЫ

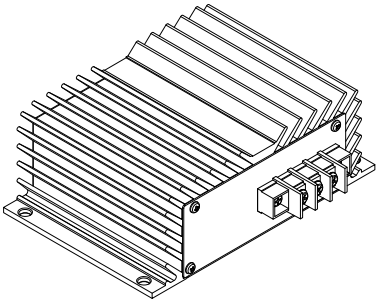

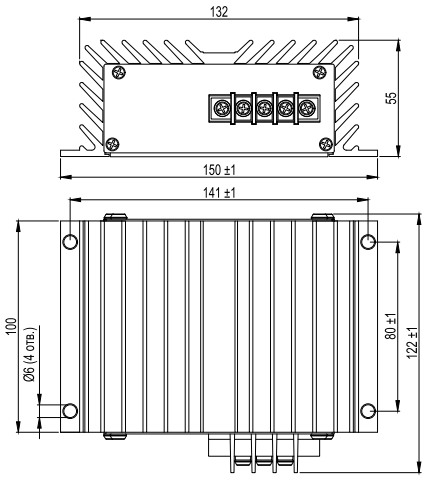

СХЕМА ПОДКЛЮЧЕНИЯ

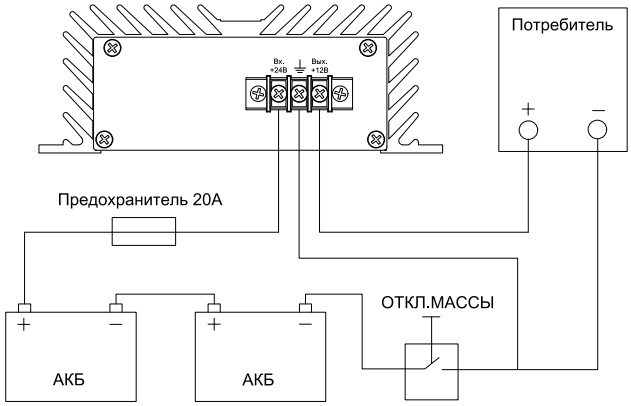

ОБЩАЯ ИНФОРМАЦИЯ	ПН24/12-30УХЛ1
Входное напряжение	20-32 В
Максимальный входной ток	20 А
Выходное напряжение	13,5 В ± 2%
Максимальный выходной ток	30 А
Максимальный выходной ток (ток срабатывания защиты)	34 А
КПД	92%
Размах пульсаций:	
Эффективное значение	10 мВ
Амплитудное значение	100 мВ
Температура срабатывания тепловой зашиты	75ºС ± 5
Температура восстановления тепловой защиты	50ºС ± 5
Температурный диапазон	от -40ºС до +55ºС
Гарантийный срок	1 год
Габаритные размеры (ДхШхВ)	151x123x55 мм
Масса	1,29 кг

ПН48/12-20

Преобразователь ПН48/12-20 напряжения предназначен для питания аппаратуры, рассчитанной на номинальное входное напряжение 12В, от бортовой сети с номинальным напряжением 48В. Максимальная потребляемая нагрузкой долговременная мощность 270Вт позволяет использовать этот преобразователь для питания как автономных отопителей на жидком топливе, мощных автомобильных ламп, так и других потребителей с высокими пусковыми токами.

Понижающие преобразователи серии ПН выполнены на современной элементной базе с применением самых передовых технологий. Их отличает высокий КПД, хорошее качество выходного напряжения, высокая удельная мощность, низкий уровень помех и высокая надежность.

Все эти качества позволяют использовать данные преобразователи для питания сложной и дорогостоящей радиоэлектронной аппаратуры, от зарядки мобильного телефона до отопителя. Незаменимы при установке дополнительного оборудования в грузовой и пассажирский автотранспорт с бортовой сетью 24В.

ГАБАРИТНЫЕ РАЗМЕРЫ

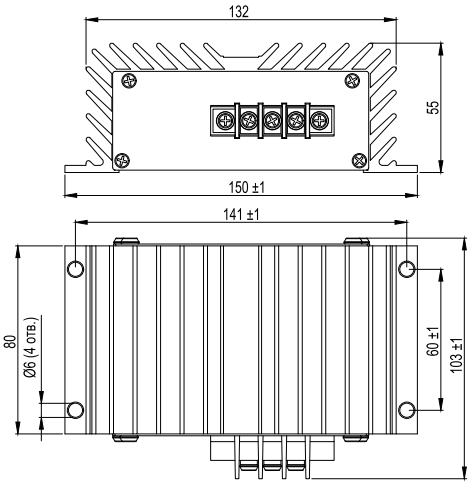

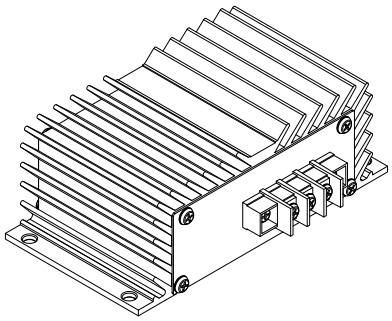

СХЕМА ПОДКЛЮЧЕНИЯ

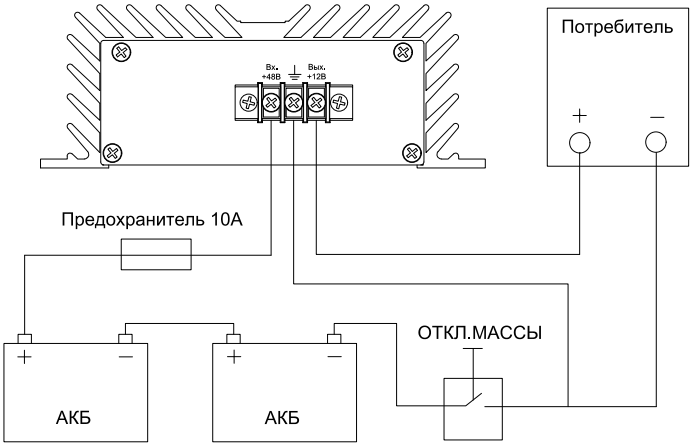

ОБЩАЯ ИНФОРМАЦИЯ	ПН48/12-20
Входное напряжение	30-60 В
Максимальный входной ток	8 А
Выходное напряжение	13,5 В ± 2%
Максимальный выходной ток	20 А
Максимальный выходной ток (ток срабатывания защиты)	24 А
КПД	92%
Размах пульсаций:	
Эффективное значение	10 мВ
Амплитудное значение	100 мВ
Температура срабатывания тепловой зашиты	75ºС ± 5
Температура восстановления тепловой защиты	50ºС ± 5
Температурный диапазон	от -40ºС до +55ºС
Гарантийный срок	1 год
Габаритные размеры (ДхШхВ)	151х104х55 мм
Масса	0,65 кг

ДЛЯ ЗАМЕТОК

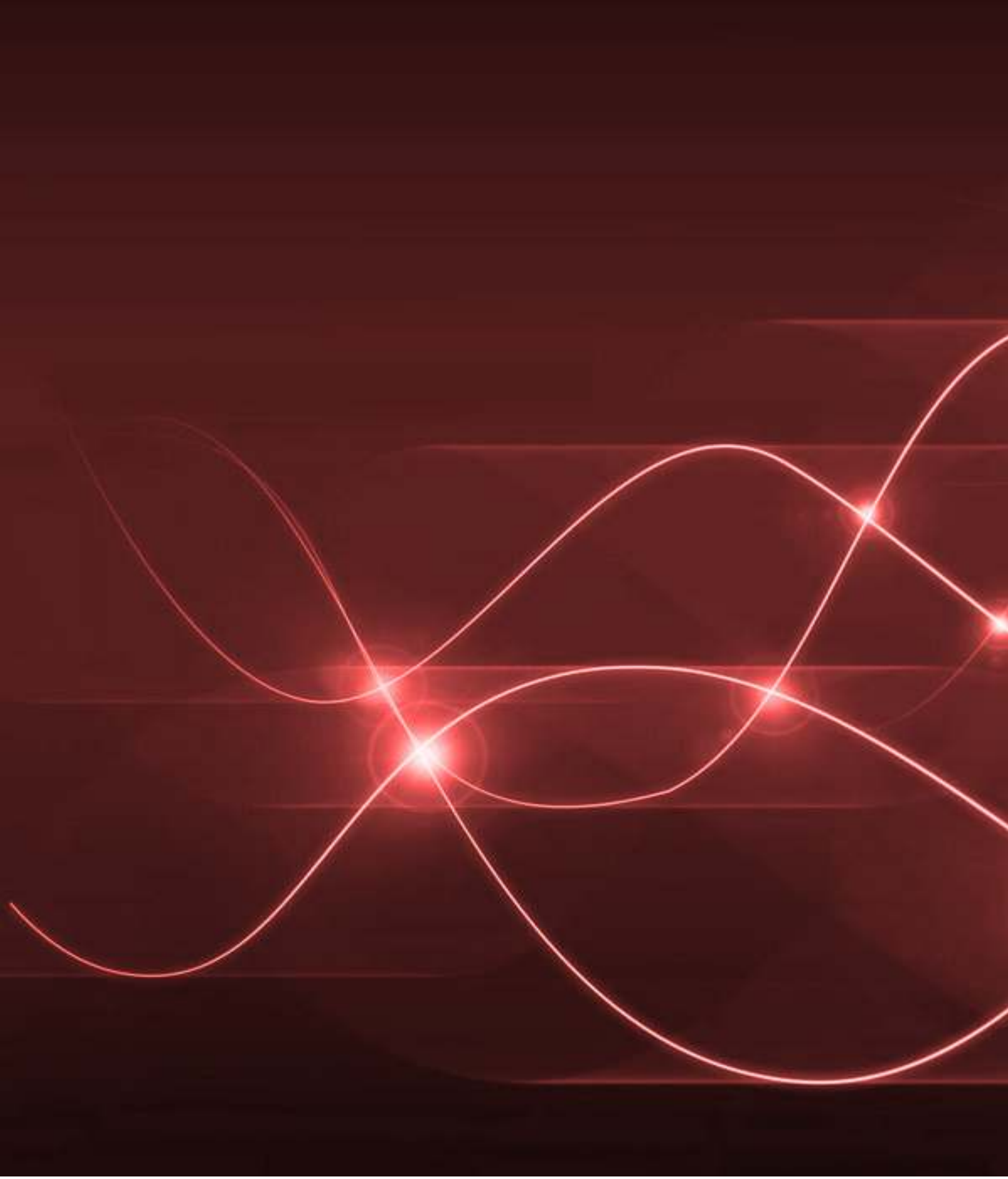

Общество с ограниченной ответственностью «БАЗИС»

Адрес: 394033, Россия, г. Воронеж,
Ленинский проспект, 160а, офис 306
Тел.: +7(473) 296-98-41, 296-98-42
www.bazis.su, **e-mail:** sales@bazis.su